INSTRUCTIONS & MAINTENANCE

DOSING SYSTEM

SL

Dosing System SL
Item #96085

aquascapeinc.com

DOSING SYSTEM SL

Thank you for choosing the Aquascape Dosing System SL. At Aquascape, we connect people to water the way nature intended. Since 1991, we've been creating and field-testing water features in order to provide you with the most reliable products and best value in the water gardening industry.

The Aquascape Dosing System SL is an electronically operated dispenser that accurately and consistently applies specially formulated water treatments to water features, including fountains and smaller ponds or waterfalls. Simply select your desired water treatment (sold separately), set the control panel for your water feature size, and enjoy the benefits of clean, clear, and healthy water. This instruction manual will guide you through the proper setup and recommended maintenance to ensure long-term enjoyment.

TABLE OF CONTENTS

Introduction 2
Contents 3
Safety Information 3
Specifications Chart 3
Installation 4
General Maintenance 5
Troubleshooting 5
Replacement Parts 6
Warranty 6

☎ Contact Us

For more information about our company or products, please visit our website at aquascapeinc.com or call US (866) 877-6637 CAN (866) 766-3426.

Find us on:

facebook.com/aquascapeinc
youtube.com/aquascape4
pinterest.com/aquascapeinc

Contents	
No.	**Description**
1.	SL Enclosure
2.	Control Panel
3.	Treatment Intake
4.	Low-voltage Transformer
5.	External Tubing

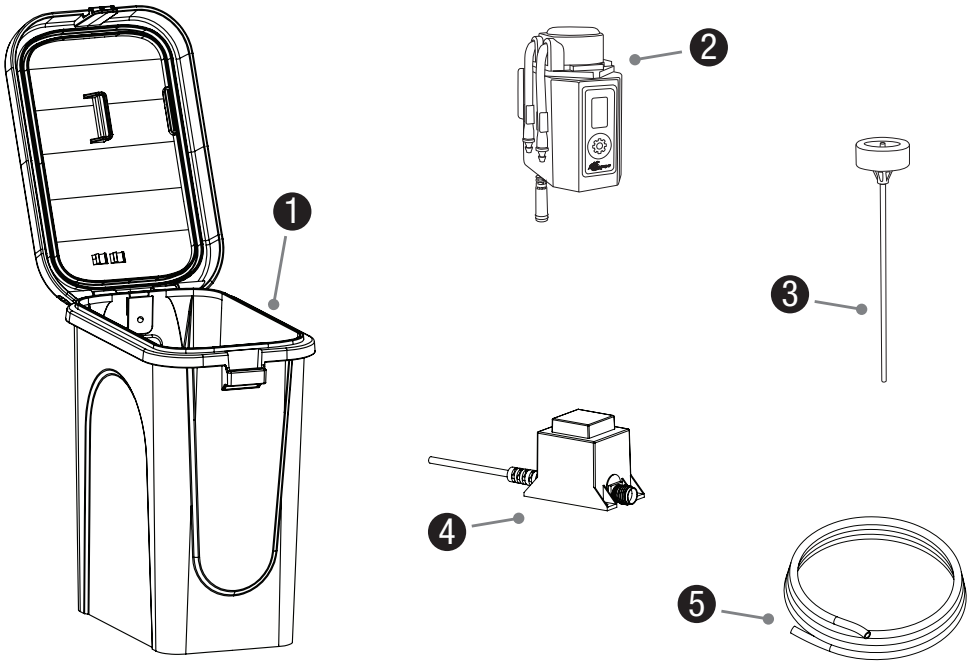

Safety Information

WARNING: To provide continued protection against risk of electric shock, connect to properly grounded, ground fault circuit interrupter (GFCI) outlets only.

PLEASE NOTE: Aquascape SL water treatments have been specifically formulated to work with the Aquascape Dosing System SL. Using water treatments not designed for use with the system may permanently damage the unit and void the warranty.

WARNING: This product is weatherproof but is not designed to be submersed in the water.

(A) Have a qualified electrician install a properly grounded receptacle outlet, acceptable for outdoor use when protected from direct sunlight, snow and rain. If possible, locate so that the power cord will reach the outlet without an extension cord.

(B) Inspect cords for damage before using.

(C) Do not use with extension cord.

(D) Any wiring of this product should be performed by a qualified electrician to ensure code compliance and user safety.

(E) To reduce risk of electrical shock, all wiring and junction connections should be made per local codes. Requirements may vary depending on usage and location.

(F) The power cables should be protected at all times to avoid punctures, nicks or abrasions.

(G) Never handle power cords with wet hands.

(H) Unplug system at receptacle outlet when not in use.

(I) Do not use power cable to lift.

Dosing System SL Specs					
Enclosure Dimensions	**Controller Wattage**	**Transformer Output**	**Transformer Wattage**	**Low Voltage Cable Length**	**External Tubing Length**
9" L x 5.25" W x 8.75" H 22.8 x 13.3 x 22.2 cm	4.5W	12V AC/60 Hz	6W	13 ft/3.96 m	6 ft/1.8 m

Installation

SETUP

- It is recommended to place the dosing system as close to the water feature as possible to minimize the distance the treatment must travel.

  NOTE: The system can be buried into the landscape to conceal it (Ex. 1). Do not bury so deep that it causes issues with opening or closing the lid.

- Open the lid of the enclosure and connect the control panel by sliding downward into the tracks on the lid (Ex. 2).

Ex. 1

Ex. 2

- Connect the power cable to the control panel (Ex. 3), using the clip as shown to secure the power cable to the enclosure (Ex. 4).

Ex. 3

Ex. 4

- Locate the outlet tubing from the control panel and connect it to the port at the back of the enclosure (Ex. 5), using the tubing clip to secure as shown (Ex. 6).

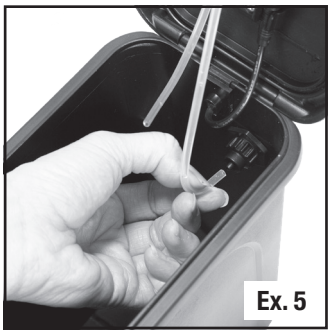
Ex. 5

Ex. 6

NOTE: Inlet and outlet tubing can be determined by referencing the indicators on the pump cartridge (Ex. 7).

- Connect the inlet tubing to the barb at the top of the intake assembly (Ex. 8).

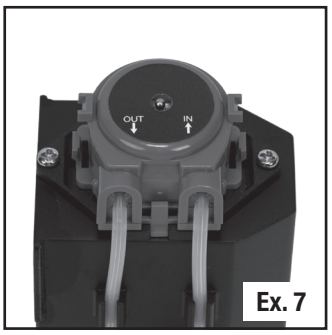

Ex. 7

Ex. 8

- Choose from four specially formulated pond treatment and two specially formulated waterfall and fountain treatments (sold separately) to add to your Dosing System SL (Ex. 9).

Ex. 9

- Insert the intake assembly into the top of the water treatment bottle until sealed at the top (Ex. 10).
- Attach the discharge tubing to the fitting at the back of the enclosure (Ex. 11).

Ex. 10

Ex. 11

- Position the opposite end of the discharge tubing where you intend to add the treatment into the water feature. Treatment can be dispensed directly into pond, skimmer, basin, or pump vault (Ex. 12).

  NOTE: Position discharge tubing above water level.

- Attach the transformer to the dosing system power cord using the quick-connect fitting at the end of the cable (Ex. 13).

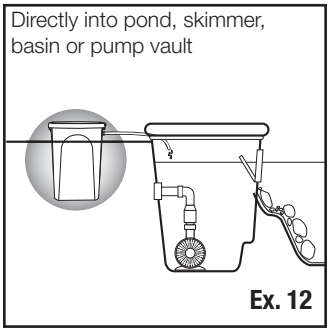

Ex. 12

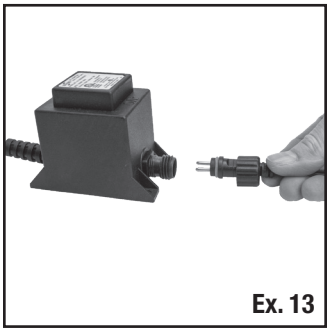
Ex. 13

NOTE: The unit can also be powered by an existing 12V outdoor transformer. Each controller consumes 4.5 watts.

- Plug the transformer into a GFCI-rated receptacle.

  NOTE: The unit will add one dose (based on setting) once it receives power.

SETTINGS

- The control panel will default to setting 1. To determine the setting for your water feature use the charts on the back of each water treatment or visit our website at https://www.aquascapeinc.com/products/dosing-system-sl
- Once setting is determined, use the button on the control panel to set to recommended setting.

PRIMING PROCEDURE

- When first setting up the system or when adding a new water treatment bottle, the system should be primed to push the treatment through the output tubing.
- To enter the priming mode, hold the setting button for 3 seconds until the blue light below the setting number begins to flash. The priming mode will automatically turn off when completed returning to normal operation. The priming mode can be exited at any time by pressing the setting button when the treatment begins to discharge at the end of the tubing.

General Maintenance

- When replacing water treatments, take a few seconds to inspect and, if necessary, clean the tubing of any debris that has become trapped in the tubing.

  NOTE: A soft pipe cleaner, available at most hobby stores, can be used to clean the tubing.
- The pump cartridge, located on the top of the control panel, is a consumable part that may wear over time, reducing the accuracy of the system. It is recommended to replace the pump cartridge once each year (Item #40041).
- Do not operate at temperatures below 40°F / 4°C as doing so will void the warranty.

PLEASE NOTE: Your system and liquid water treatments are not designed to be operated during freezing temperatures. The unit is equipped with an internal protection thermostat that will shut off the dosing pump at temperatures below 40°F / 4°C. Remove the control panel, treatment, and intake assembly during winter freezing temperatures and store in a frost-free location

Troubleshooting

- The pump does not seem to be pumping the liquid treatment from the bottle into my feature.
  - Make sure the unit is getting power.
  - Make sure the inner tubing and discharge tubing are properly connected and not kinked.
  - Inspect and clean all tubing of water treatment residue using a pipe cleaner
  - Make sure the system is primed. To enter the priming mode, hold the button for 3 seconds. It may take a few minutes for the treatment to make its way through the tubing. Refer to page 5 for more information.
  - With priming mode engaged, listen closely, as you should be able to hear the pump turning if it's working correctly.
    - If the pump is not turning when in priming mode, you may need to replace the control panel.
  - If problems persist, it may be time to replace the pump cartridge.
- Pump does not seem to be pumping accurately.
  - Replace the pump cartridge as explained in General Maintenance.
- There is no power reaching the unit.
  - Make sure the ground-fault circuit interrupter (GFCI) is not tripped.
  - Check that the transformer is plugged in.
  - Try replacing the transformer; please note that the dosing system uses a 12V low voltage outdoor rated transformer.

Replacement Parts

Dosing System SL Replacement Parts	
No.	**Item number/description**
1.	40041 – Dosing System SL Pump Cartridge
2.	96087 – Dosing System SL Intake Assembly
3.	96088 – Dosing System SL Enclosure
4.	96089 – Dosing System SL Tubing Kit
5.	40046 – Dosing System SL Quick-Connect Outlets (2)
6.	98375 – 6-Watt Transformer
7.	96086 – Dosing System SL Controller

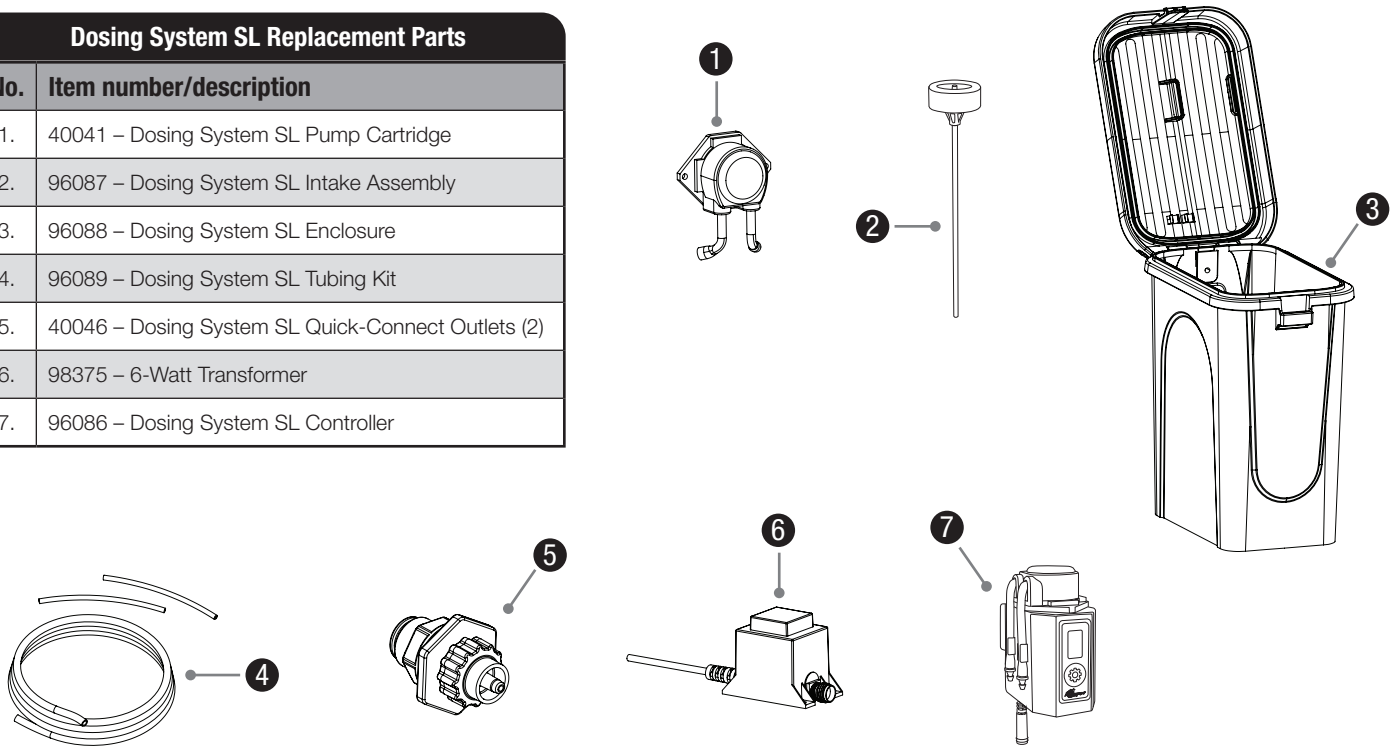

Warranty

1 YEAR WARRANTY

Aquascape warrants that the Dosing System SL will be free of manufacturing defects for one year from the date of purchase. Proof of purchase required. Warranty does not cover damage resulting from electrical supply problems, lighting, negligent handling, misuse, or lack of reasonable maintenance or care. Warranty does not cover parts subject to normal wear, such as replacement pump cartridges. If upon Aquascape's inspection, the system shows evidence of a manufacturing defect, Aquascape's liability is limited, at Aquascape's option, to the repair of the defect, replacement of the defective product, or refund of the original purchase price. The warranty excludes costs of labor, removal of product, shipping and expenses related to the installation and re-installation of the product. All products that include plumbing (tubing, pumps, check valves) need to be properly drained and winterized otherwise warranty is null and void. No liability for loss or damage of any nature or kind, whether arising out of or from the use of the product, whether defective or not defective, is assumed by Aquascape, Inc. or its affiliates. Aquascape shall not be liable for any incidental, consequential or other damages arising under any theory of law whatsoever.

For more information about our company or products, please visit our website at aquascapeinc.com
or call us at US (866) 877-6637 CAN (866) 766-3426

04/21/26

©2026 Aquascape, Inc. • All Worldwide Rights Reserved

INSTRUCTIONS ET ENTRETIEN

DOSING SYSTEM

SL

Dosing System SL
Référence #96085

aquascapeinc.com

DOSING SYSTEM SL

Nous vous remercions d'avoir choisi le système de dosage Aquascape SL.
Chez Aquascape, nous connectons les gens à l'eau comme le veut la nature. Depuis 1991, nous créons et testons sur le terrain des caractéristiques d'eau afin de vous fournir les produits les plus fiables et le meilleur rapport qualité-prix dans l'industrie de l'eau.

Le système de dosage Aquascape SL est un distributeur à commande électronique qui applique avec précision et cohérence des traitements d'eau spécialement formulés aux éléments aquatiques, y compris les fontaines et les petits étangs ou cascades. Sélectionnez simplement le traitement de l'eau souhaité (vendu séparément), réglez le panneau de commande pour la taille de votre fontaine et profitez des avantages d'une eau propre, claire et saine. Ce manuel d'instructions vous guidera à travers la configuration appropriée et l'entretien recommandé pour assurer un plaisir à long terme.

TABLE DES MATIÈRES

Introduction 8
Contenu 9
Renseignements de sécurité 9
Tableau des caractéristiques 9
Installation 10
Entretien général 11
Dépannage 11
Pièces de rechange 12
Informations sur la garantie 12

☎ Communiquez avec nous

Pour plus de renseignements sur notre entreprise ou nos produits, veuillez vous rendre sur notre site Web aquascapeinc.com ou appeler le (866) 877-6637 (aux É.-U.) ou le (866) 766-3426 (au Canada).

Rejoignez-nous sur :

facebook.com/aquascapeinc
youtube.com/aquascape4
pinterest.com/aquascapeinc

Contenu	
N°	**Description**
1.	Boîtier SL
2.	Panneau de commande
3.	Prise en charge du traitement
4.	Transformateur basse tension
5.	Tubulure externe

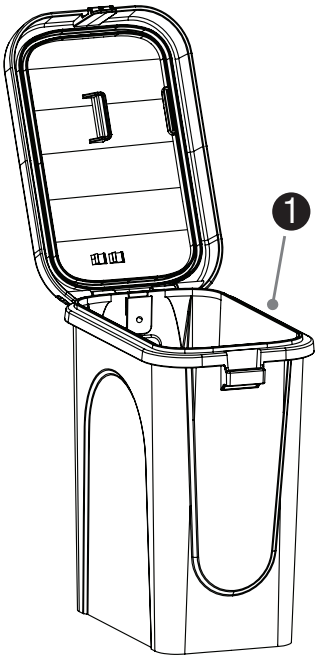

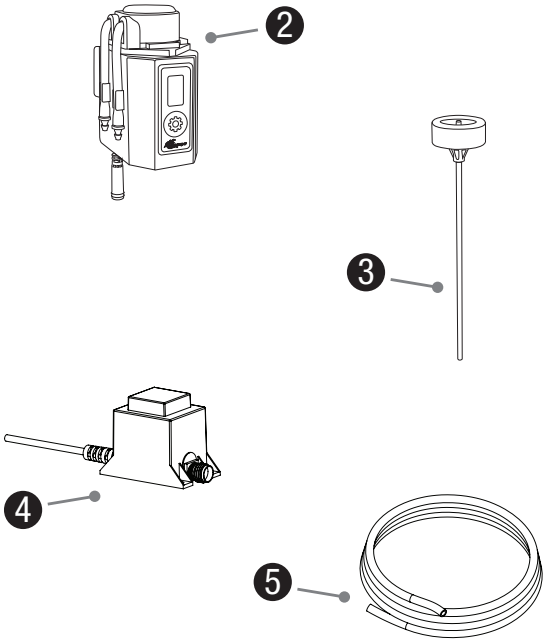

Renseignements de sécurité

MISE EN GARDE : pour assurer une protection continue contre le risque de décharge électrique, branchez-vous uniquement à des disjoncteurs différentiels de fuite à la terre (DDFT) correctement mis à la terre.

NOTEZ S'IL VOUS PLAÎT : les traitements de l'eau Aquascape SL ont été spécialement formulés pour fonctionner avec le système de dosage Aquascape SL. L'utilisation de traitements d'eau non conçus pour être utilisés avec le système peut endommager l'appareil de façon permanente et annuler la garantie.

MISE EN GARDE :ce produit est résistant aux intempéries mais n'est pas conçu pour être immergé dans l'eau.

(A) Demandez à un électricien qualifié d'installer une prise de courant correctement mise à la terre, acceptable pour une utilisation en extérieur lorsqu'elle est protégée de la lumière directe du soleil, de la neige et de la pluie. Si possible, placez-vous de manière à ce que le cordon d'alimentation atteigne la prise sans rallonge.

(B) Vérifiez que les cordons ne sont pas endommagés avant de les utiliser.

(C) Ne pas utiliser avec une rallonge.

(D) Tout câblage de ce produit doit être effectué par un électricien qualifié afin d'assurer la conformité au code et la sécurité de l'utilisateur.

(E) Pour réduire le risque de choc électrique, tous les raccordements de câblage et de jonction doivent être effectués conformément aux codes locaux. Les exigences peuvent varier en fonction de l'utilisation et de l'emplacement.

(F) Les câbles d'alimentation doivent être protégés à tout moment pour éviter les perforations, les entailles ou les abrasions.

(G) Ne manipulez jamais les cordons d'alimentation avec les mains mouillées.

(H) Débranchez le système de la prise de courant lorsqu'il n'est pas utilisé.

(I) Ne pas utiliser le câble d'alimentation pour soulever.

Spécifications du système de dosage SL					
Enceinte dimensions	**Puissance du contrôleur**	**Sortie du transformateur**	**Puissance du transformateur**	**Longueur de câble basse tension**	**Longueur de tube externe**
9 po x 5.25 po x 8,75 po 22,8 x 13,3 x 22,2 cm	4,5W	12V C.C./60 Hz	6W	13 pi/3,96 m	6 pi/1,8 m

Installation

INSTALLER

- Il est recommandé de placer le système de dosage le plus près possible de la pièce d'eau afin de minimiser la distance que le traitement doit parcourir.

  REMARQUE : Le système peut être enterré dans le paysage pour le dissimuler (Ex. 1). Ne pas enterrer si profondément que cela cause des problèmes d'ouverture ou de fermeture du couvercle.

- Ouvrez le couvercle du boîtier et connectez le panneau de commande en le glissant vers le bas dans les rails du couvercle (Ex. 2).

Ex. 1

Ex. 2

- Connectez le câble d'alimentation au panneau de commande (Ex. 3), en utilisant le clip comme indiqué pour fixer le câble d'alimentation au boîtier (Ex. 4).

Ex. 3

Ex. 4

- Localisez le tube de sortie du panneau de commande et connectez-le au port à l'arrière du boîtier (Ex. 5), en utilisant le clip de tube pour le fixer comme indiqué (Ex. 6).

Ex. 5

Ex. 6

REMARQUE : Les tubes d'entrée et de sortie peuvent être déterminés en se référant aux indicateurs sur la cartouche de la pompe (Ex. 7).

- Connectez le tube d'entrée à la cannelure en haut de l'ensemble d'admission (Ex. 8).

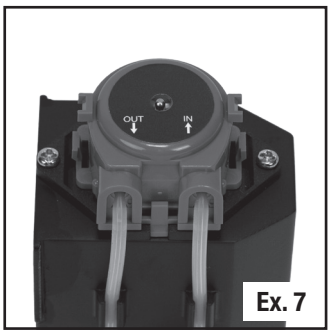

Ex. 7

Ex. 8

- Choisissez parmi quatre traitements de bassin spécialement formulés et deux traitements de cascade et de fontaine spécialement formulés (vendus séparément) à ajouter à votre système de dosage SL (Ex. 9).

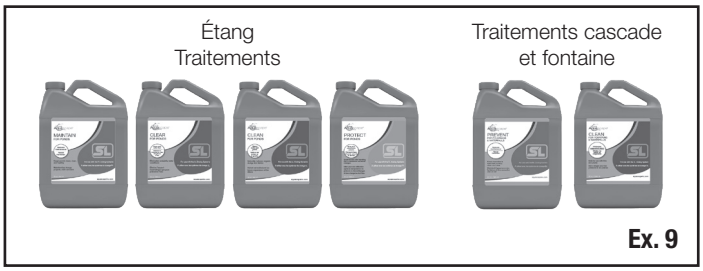

Ex. 9

- Insérez l'ensemble d'admission dans le haut de la bouteille de traitement d'eau jusqu'à ce qu'il soit scellé en haut (Ex. 10).
- Fixez le tuyau de décharge au raccord à l'arrière de l'enceinte (Ex. 11).

Ex. 10

Ex. 11

- Positionnez l'extrémité opposée du tuyau d'évacuation à l'endroit où vous avez l'intention d'ajouter le traitement dans la pièce d'eau. Le traitement peut être dispensé directement dans l'étang, l'écumoire, le bassin ou la voûte de la pompe (Ex. 12).

  REMARQUE : Positionnez le tube de refoulement au-dessus du niveau de l'eau.

- Fixez le transformateur au cordon d'alimentation du système de dosage à l'aide du raccord rapide à l'extrémité du câble (Ex. 13).

Ex. 12

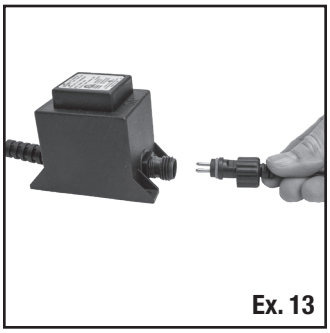
Ex. 13

REMARQUE : L'unité peut également être alimentée par un transformateur extérieur 12V existant. Chaque contrôleur consomme 4,5 watts.

- Branchez le transformateur dans une prise DDFT.

REMARQUE : L'appareil ajoutera une dose (en fonction du réglage) une fois qu'il sera alimenté.

RÉGLAGES

- Le panneau de commande sera réglé par défaut sur le réglage 1. Pour déterminer le réglage de votre fonction d'eau, utilisez les tableaux au dos de chaque traitement de l'eau ou visitez notre site Web à https://www.aquascapeinc.com/products/dosing-system-sl
- Une fois le réglage déterminé, utilisez le bouton du panneau de commande pour régler sur le réglage recommandé.

PROCÉDURE D'AMORÇAGE

- Lors de la première configuration du système ou lors de l'ajout d'une nouvelle bouteille de traitement de l'eau, le système doit être amorcé pour pousser le traitement à travers la tubulure de sortie.
- Pour entrer en mode d'amorçage, maintenez le bouton de réglage enfoncé pendant 3 secondes jusqu'à ce que le voyant bleu sous le numéro de réglage commence à clignoter. Le mode d'amorçage s'éteindra automatiquement une fois le retour au fonctionnement normal terminé. Le mode d'amorçage peut être quitté à tout moment en appuyant sur le bouton de réglage lorsque le traitement commence à se décharger à l'extrémité de la tubulure.

Entretien général

- Lors du remplacement des traitements de l'eau, prenez quelques secondes pour inspecter et, si nécessaire, nettoyer la tubulure de tout débris qui s'est retrouvé piégé dans la tubulure.

  REMARQUE : Un cure-pipe souple, disponible dans la plupart des magasins de bricolage, peut être utilisé pour nettoyer le tuyau.

- La cartouche de la pompe, située sur le dessus du panneau de commande, est une pièce consommable qui peut s'user avec le temps, réduisant la précision du système. Il est recommandé de remplacer la cartouche de la pompe une fois par an (Item #40041).
- Ne pas faire fonctionner à des températures inférieures à 40 °F / 4 °C car cela annulerait la garantie.

NOTEZ S'IL VOUS PLAÎT : Votre système et les traitements de l'eau liquide ne sont pas conçus pour fonctionner par temps de gel. L'appareil est équipé d'un thermostat de protection interne qui arrêtera la pompe doseuse à des températures inférieures à 40°F / 4°C. Retirez le panneau de commande, le traitement et l'ensemble d'admission pendant les températures hivernales glaciales et rangez-les dans un endroit à l'abri du gel

Dépannage

- La pompe ne semble pas pomper le traitement liquide de la bouteille dans mon trait.
  - Assurez-vous que l'appareil est sous tension.
  - Assurez-vous que le tube interne et le tube de décharge sont correctement connectés et non pliés.
  - Inspectez et nettoyez tous les tuyaux de résidus de traitement de l'eau à l'aide d'un cure-pipe.
  - Assurez-vous que le système est amorcé. Pour entrer en mode d'amorçage, maintenez le bouton enfoncé pendant 3 secondes. Cela peut prendre quelques minutes pour que le traitement fasse son chemin à travers la tubulure. Reportez-vous à la page 5 pour plus d'informations.
  - Lorsque le mode d'amorçage est activé, écoutez attentivement, car vous devriez pouvoir entendre la pompe tourner si elle fonctionne correctement.
    - Si la pompe ne tourne pas en mode d'amorçage, vous devrez peut-être remplacer le panneau de commande.
  - Si les problèmes persistent, il est peut-être temps de remplacer la cartouche de la pompe.
- La pompe ne semble pas pomper correctement.
  - Remplacez la cartouche de la pompe comme expliqué dans Maintenance générale.
- L'unité n'est pas alimentée en électricité.
  - Assurez-vous que le disjoncteur de fuite à la terre (GFCI) n'est pas déclenché.
  - Vérifiez que le transformateur est branché.
  - Essayez de remplacer le transformateur ; Veuillez noter que le système de dosage utilise un transformateur extérieur à basse tension de 12 V.

Pièces de rechange

Pièces de rechange du système de dosage SL	
N°	**Référence/description**
1.	40041 – Cartouche de pompe du système de dosage SL
2.	96087 – Assemblage d'admission du système de dosage SL
3.	96088 – Enceinte du système de dosage SL
4.	96089 – Kit de tubulure du système de dosage SL
5.	40046 – Sorties à connexion rapide du système de dosage SL (2)
6.	98375 – Transformateur 6 watts
7.	96086 – Contrôleur du système de dosage SL

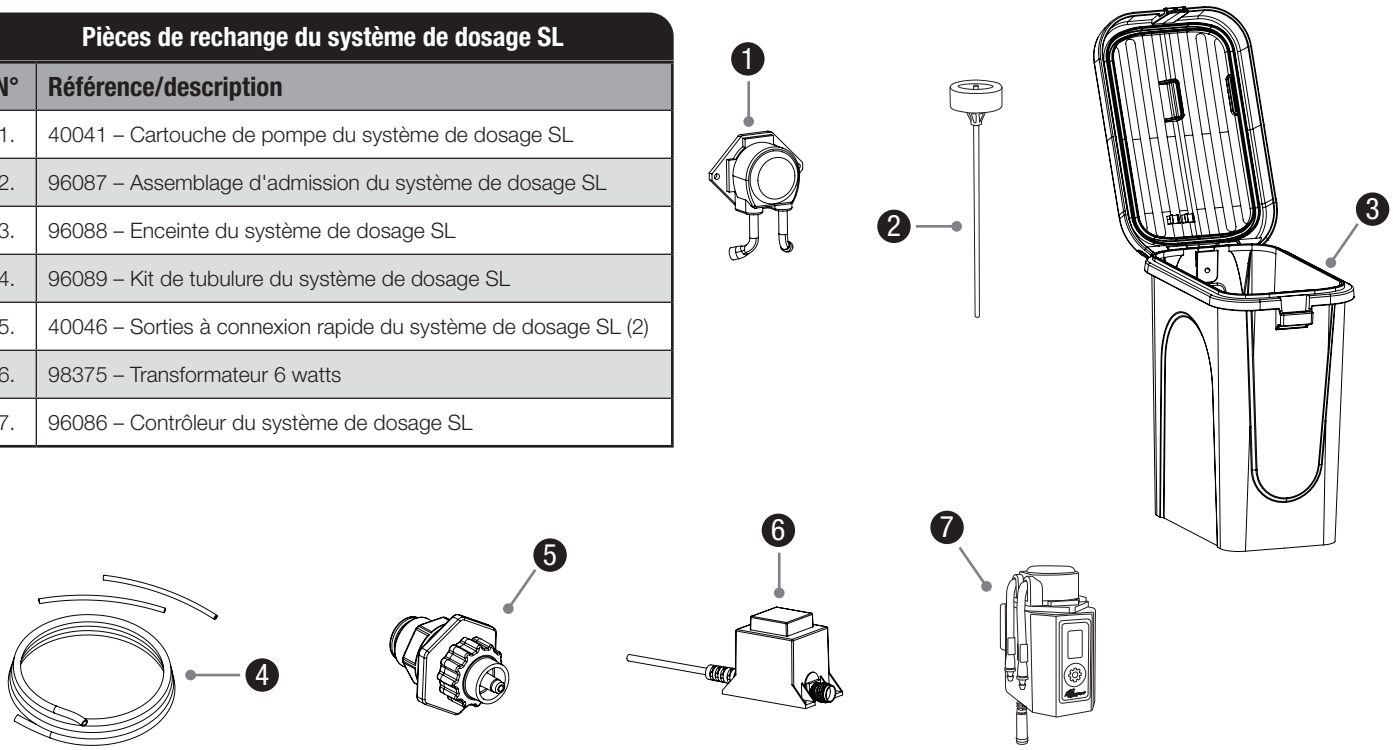

Informations sur la garantie

GARANTIE D'UN AN

Aquascape garantit que le Dosing System SL sera exempt de défauts de fabrication pendant un an à compter de la date d'achat. Preuve d'achat requise. La garantie ne couvre pas les dommages résultant de problèmes d'alimentation électrique, d'éclairage, d'une manipulation négligente, d'une mauvaise utilisation ou d'un manque d'entretien ou de soins raisonnables. La garantie ne couvre pas les pièces soumises à une usure normale, telles que les cartouches de pompe de rechange. Si, lors de l'inspection d'Aquascape, le système montre des signes de défaut de fabrication, la responsabilité d'Aquascape est limitée, au choix d'Aquascape, à la réparation du défaut, au remplacement du produit défectueux ou au remboursement du prix d'achat d'origine. La garantie exclut les coûts de main-d'œuvre, de retrait du produit, d'expédition et les dépenses liées à l'installation et à la réinstallation du produit. Tous les produits qui incluent la plomberie (tuyauterie, pompes, clapets anti-retour) doivent être correctement vidangés et hivernés, sinon la garantie est nulle et non avenue. Aquascape, Inc. ou ses sociétés affiliées n'assument aucune responsabilité en cas de perte ou de dommage de quelque nature que ce soit, résultant de ou découlant de l'utilisation du produit, qu'il soit défectueux ou non défectueux. Aquascape ne sera pas responsable des dommages accessoires, consécutifs ou autres découlant de toute théorie du droit, quelle qu'elle soit.

Pour plus de renseignements sur notre entreprise ou nos produits, veuillez vous rendre sur notre site Web aquascapeinc.com ou nous appeler au (866) 877-6637 (aux É.-U.) ou au (866) 766-3426 (au Canada).

04/21/26

©2026 Aquascape, Inc. • Tous droits réservés mondialement